TIPS

When the cable hits a blockage, retract the cable back and forth to clear the blockage.

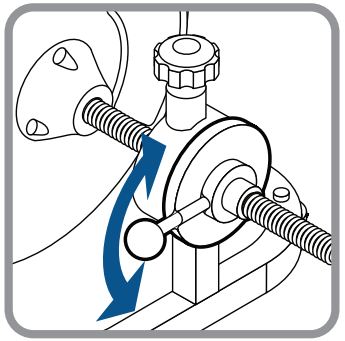

If the cable stops and tension builds, release foot switch, wait for tension to release, then pull cable back ***manually*** before proceeding.

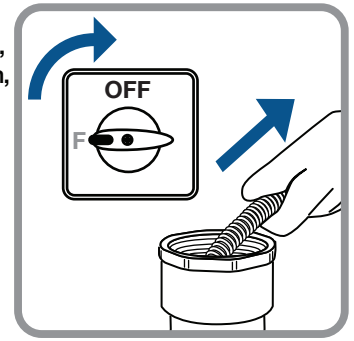

ACCESSORIES

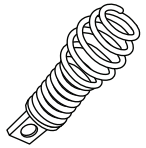

Boring Bulb Cutter
Starting tool for removing loose objects

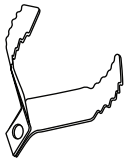

Arrow Cutter
Starting tool for cutting and scraping

Spade Cutter
Finishing tool for scraping the inside of pipes

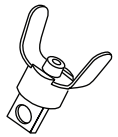

C - Cutter
Finishing tool for grease stoppages and cleaning pipe walls

For technical questions, please call 1-800-444-3353
3491 Mission Oaks Blvd. | PO Box 6009 | Camarillo, CA 93011 | (800) 444-3353
www.harborfreight.com

HYDROSTAR™ DRAIN MONSTER

QUICK START GUIDE

50 FT. POWER FEED DRAIN CLEANER

ITEM 68284

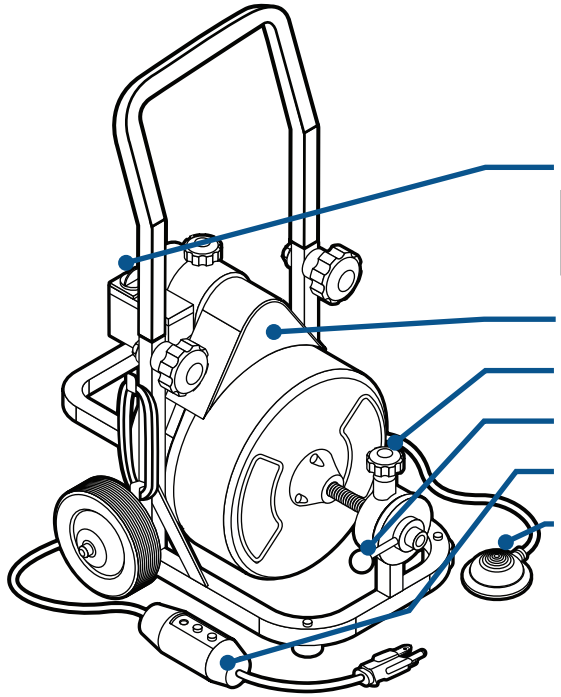

A. Rotation Switch

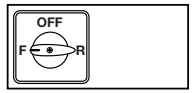

B. Belt Guard

C. Tension Knob

D. Feed Lever

E. Built-in GFCI

F. Foot Switch

NOTICE
20% RESTOCKING FEE
ON ALL DRAIN CLEANER RETURNS

⚠WARNING
To prevent serious injury:
Read and understand user manual before set up and/or use.

OPERATION

1. Wear water and chemical resistant gloves inside heavy duty work gloves

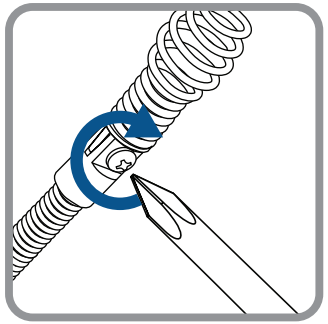

2. Install head

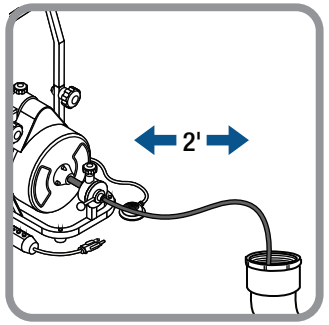

3. Position within 2 ft of drain opening

CAUTION **DO NOT PUT ROTATION SWITCH INTO REVERSE FOR MORE THAN A FEW SECONDS AT A TIME**
Reverse position is only to momentarily change direction to free jammed cable

HYDROSTAR™ DRAIN MONSTER

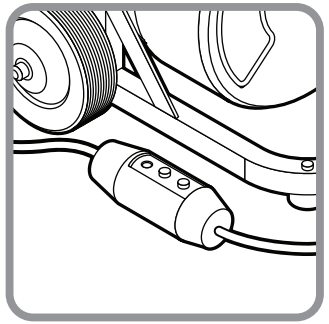

4. Plug in and press reset button on GFCI

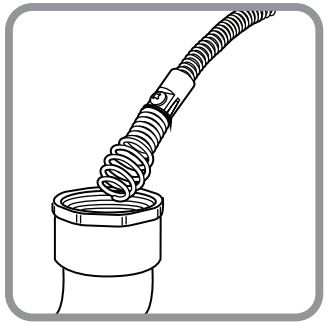

5. Insert 1 ft into drain

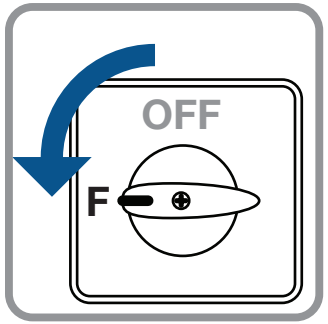

6. Set to forward

7. Hold cable

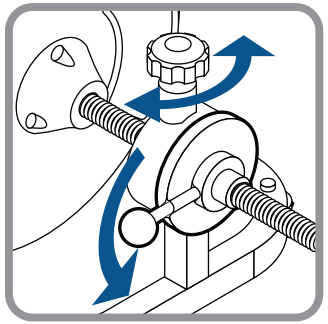

8. Set power feed

9. Press foot switch

SEE TIPS ON BACK

CONSEJOS

Si el cable se detiene debido a un bloqueo, muévalo hacia atrás y adelante para liberar el bloqueo.

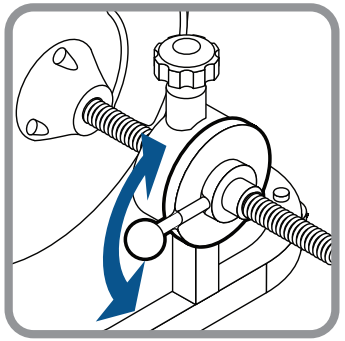

Si el cable no avanza y se acumula tensión, suelte el interruptor de pedal, espere a que se libere la tensión y luego jale del cable ***manualmente*** hacia atrás antes de seguir.

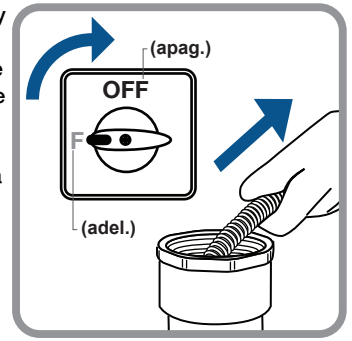

ACCESORIOS

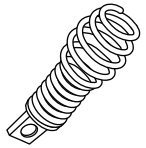

Cabezal barrenador
Herramienta inicial para eliminar objetos sueltos

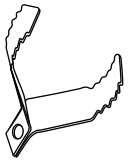

Cuchilla punta de lanza
Herramienta inicial para cortar y desguazar

Cortador lateral
Herramienta de acabado para raspar el interior de las tuberías

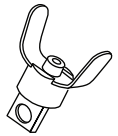

Cortador en forma de C
Herramienta de acabado para obstrucciones de grasa y limpieza de paredes de tuberías

Por preguntas técnicas, llame al 1-800-444-3353
3491 Mission Oaks Blvd. | PO Box 6009 | Camarillo, CA 93011 | (800) 444-3353
www.harborfreight.com

HYDROSTAR™ DRAIN MONSTER

GUÍA DE INICIO RÁPIDO

LIMPIADOR DE DESAGÜES DE AVANCE AUTOMÁTICO DE 50 PIES

ARTÍCULO 68284

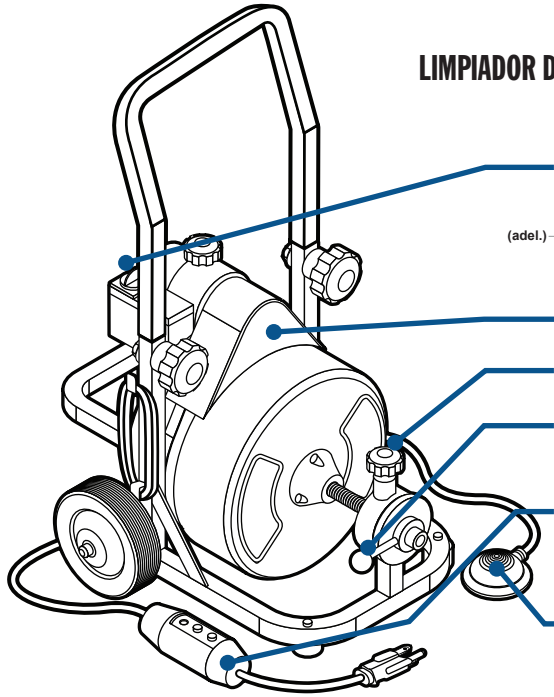

A. Interruptor de rotación

B. Guardacorrea

C. Perilla de tensión

D. Palanca de alimentación

E. Inter. de circuito de fuga a tierra (GFCI) incorporado

F. Interruptor de pedal

AVISO
CARGO POR DEVOLUCIÓN DEL 20%
PARA TODOS LOS LIMPIADORES DE DESAGÜES

⚠ ADVERTENCIA
Para evitar lesiones graves:
Lea y entienda el manual del usuario antes de montar y/o usar la unidad.

FUNCIONAMIENTO

1. Use guantes resistentes al agua y los productos químicos debajo de guantes de trabajo pesado.

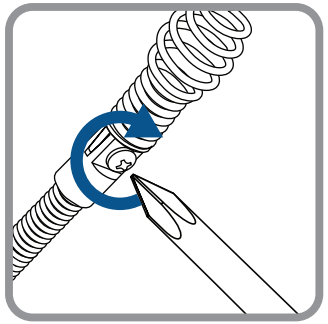

2. Instale el cabezal.

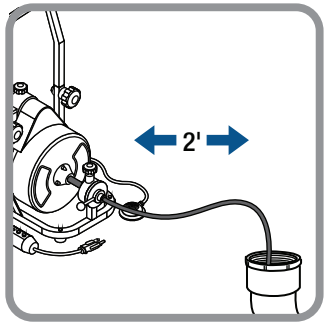

3. Ubique la unidad a 2 pies del orificio del desagüe.

PRECAUCIÓN

NO DEJE EL INTERRUPTOR DE ROTACIÓN EN LA POSICIÓN DE MARCHA ATRÁS (R) DURANTE MÁS DE UNOS POCOS SEGUNDOS POR VEZ.
La posición de marcha atrás sólo sirve para cambiar la dirección momentáneamente y liberar el cable atascado.

HYDROSTAR™ DRAIN MONSTER

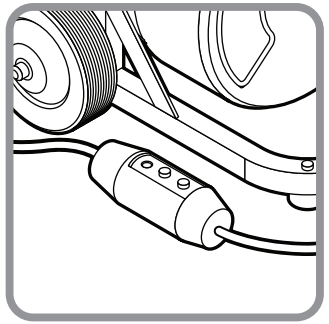

4. Ubique la unidad a 2 pies del orificio del desagüe.

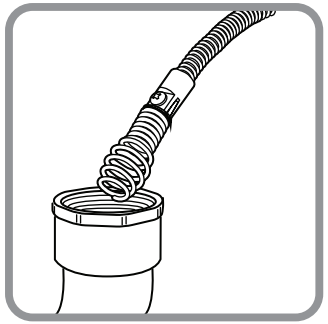

5. Introduzca el cable en el desagüe aprox. 1 pie.

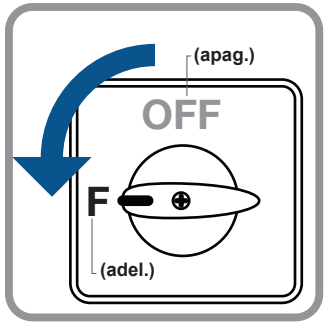

6. Coloque en marcha adelante (F).

7. Sostenga el cable.

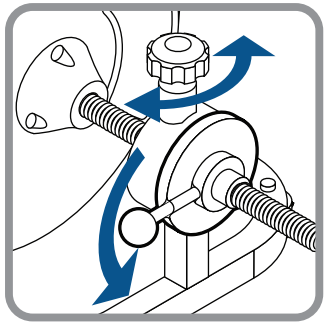

8. Configure la alimentación mecánica.

9. Presione el interruptor de pedal.

VEA LOS CONSEJOS DEL REVERSO.

HYDROSTAR™ DRAIN MONSTER

QUICK START GUIDE

50 FT. POWER FEED DRAIN CLEANER

ITEM 68284

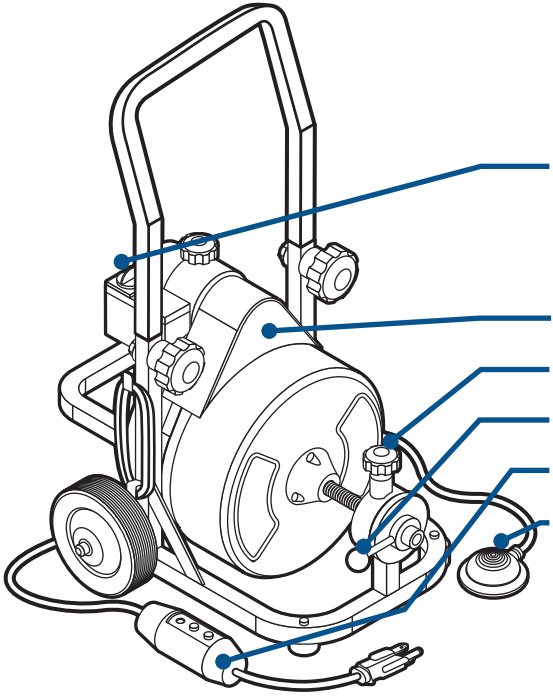

A. Rotation Switch

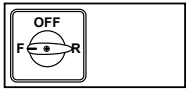

B. Belt Guard

C. Tension Knob

D. Feed Lever

E. Built-in GFCI

F. Foot Switch

NOTICE

20% Restocking Fee

on all drain cleaner returns

⚠WARNING

To prevent serious injury:

Read and understand user manual before set up and/or use.

14k

OPERATION

1. Wear water- and chemical-resistant gloves inside heavy-duty work gloves

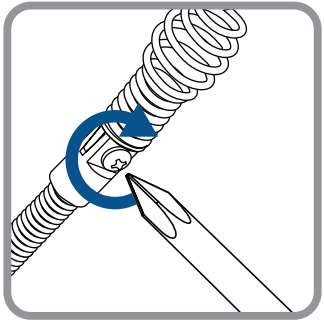

2. Install head

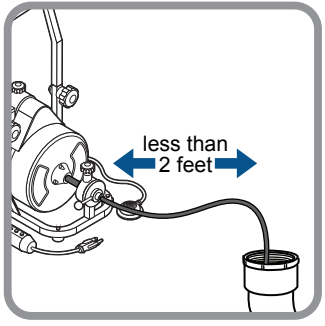

3. Position **within 2 feet** of drain opening

CAUTION **DO NOT PUT ROTATION SWITCH INTO REVERSE FOR MORE THAN A FEW SECONDS AT A TIME**
Reverse position is only to momentarily change direction to free jammed cable

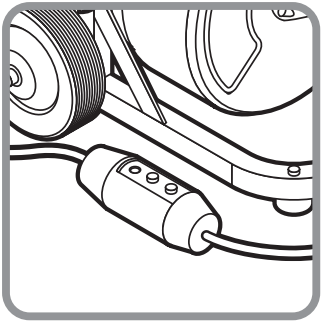

4. Plug in and press reset button on GFCI

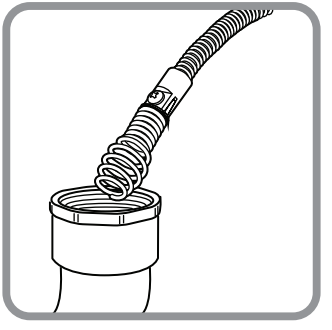

5. Insert into drain as far as possible

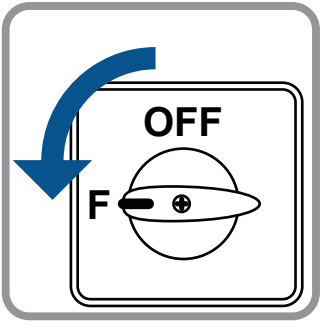

6. Set to forward

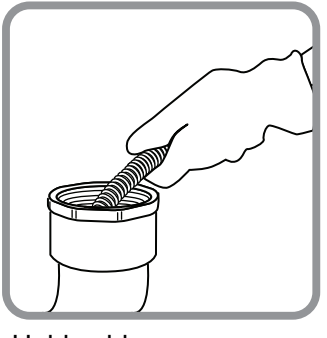

7. Hold cable

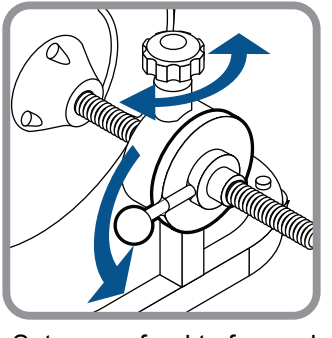

8. Set power feed to forward

9. Press foot switch

IMPORTANT – SEE TIPS ON BACK

TIPS

When the cable hits a blockage, retract the cable back and forth to clear the blockage.

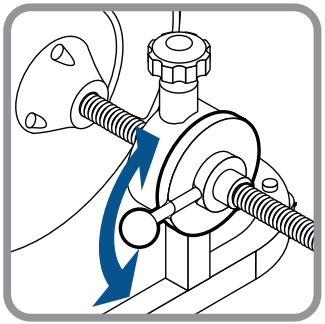

If the cable stops and tension builds, release foot switch, wait for tension to release, then pull cable back manually before proceeding.

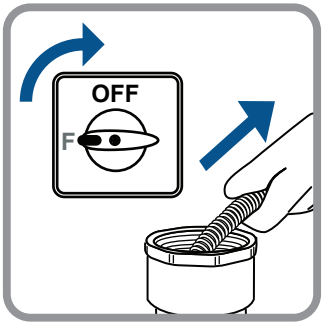

ACCESSORIES

Arrowhead
Starting tool for piercing stoppage and allowing water to drain

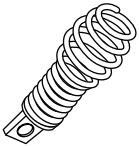

Boring Bulb Cutter
Tool for removing loose objects

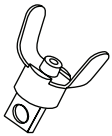

C-Cutter
Tool for grease stoppages

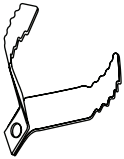

Side Cutter
Finishing tool for cleaning off pipe walls

For technical questions, please call 1-888-866-5797.

3491 Mission Oaks Blvd. | PO Box 6009 | Camarillo, CA 93011

http://www.harborfreight.com

HYDROSTAR™ DRAIN MONSTER

GUÍA DE INICIO RÁPIDO

LIMPIADOR DE DESAGÜES DE AVANCE AUTOMÁTICO DE 50 PIES

ARTICULO 68284

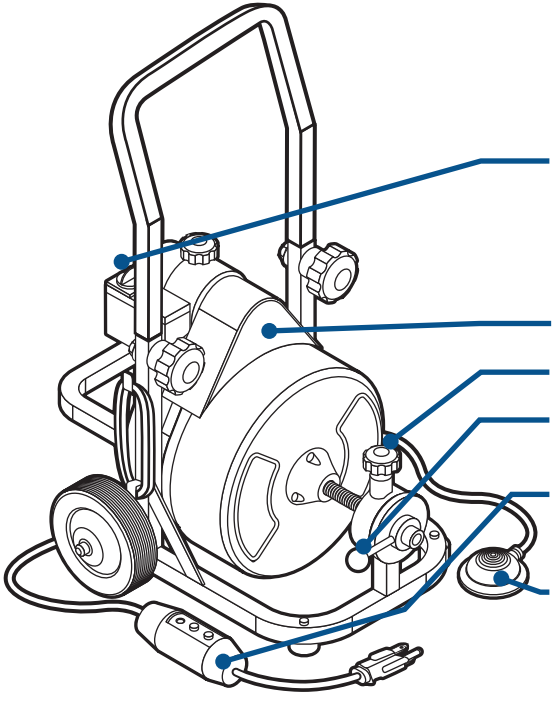

A. Interruptor de rotación

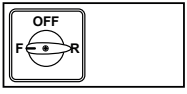

B. Guardacorrea

C. Perilla de tensión

D. Palanca de alimentación

E. Inter. de circuito de fuga a tierra (GFCI) incorporado

F. Interruptor de pedal

AVISO

CARGO POR DEVOLUCIÓN DEL 20%

PARA TODOS LOS LIMPIADORES DE DESAGÜES

⚠ ADVERTENCIA

Para evitar lesiones graves:

Lea y entienda el manual del usuario antes de montar y/o usar la unidad.

-tc

FUNCIONAMIENTO

1. Use guantes resistentes al agua y los productos químicos debajo de guantes de trabajo pesado

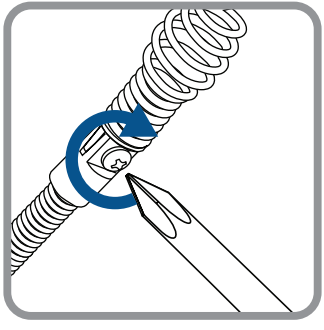

2. Instale el cabezal

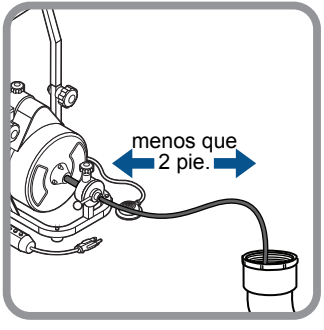

3. Ubique la unidad **a 2 pies** del orificio del desagüe

PRECAUCIÓN

NO DEJE EL INTERRUPTOR DE ROTACIÓN EN LA POSICIÓN DE MARCHA ATRÁS (R) DURANTE MÁS DE UNOS POCOS SEGUNDOS POR VEZ.
La posición de marcha atrás sólo sirve para cambiar la dirección momentáneamente y liberar el cable atascado.

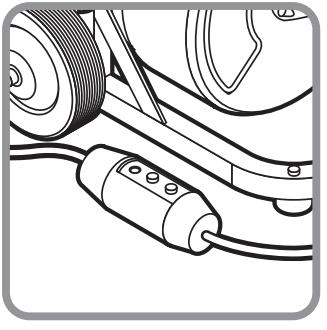

4. Enchufe y pulse el botón de reinicio

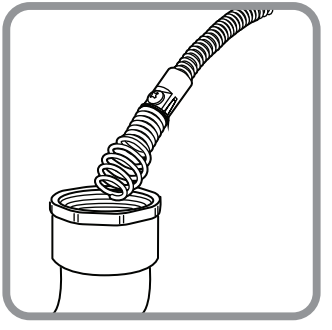

5. Introduzca el cable en el desagüe medida de lo posible

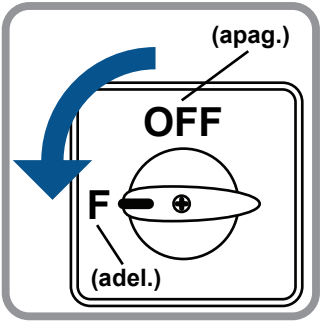

6. Coloque en marcha adelante (F)

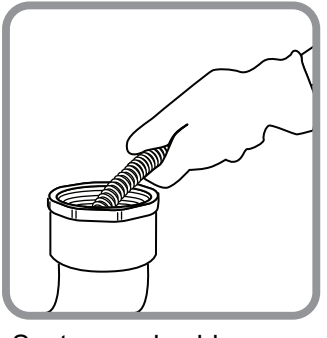

7. Sostenga el cable

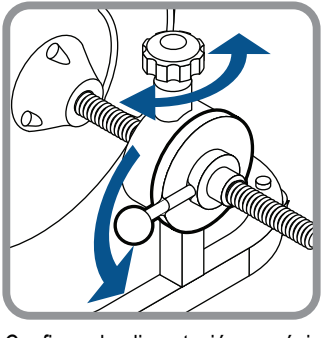

8. Configure la alimentación mecánica

9. Presione el interruptor de pedal

IMPORTANTE – VEA LOS CONSEJOS DEL REVERSO

CONSEJOS

Si el cable se detiene debido a un bloqueo, muévalo hacia atrás y adelante para liberar el bloqueo.

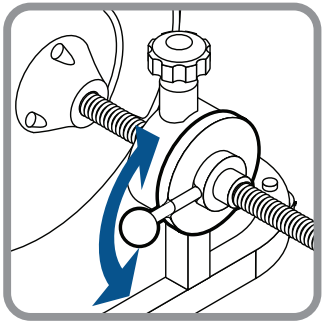

Si el cable no avanza y se acumula tensión, suelte el interruptor de pedal, espere a que se libere la tensión y luego jale del cable manualmente hacia atrás antes de seguir.

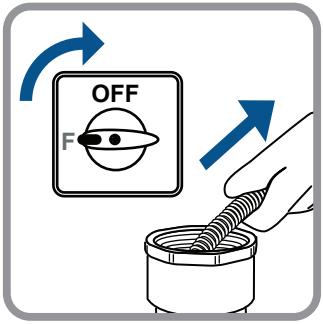

ACCESORIOS

Punta de Flecha
Herramienta inicial para perforar la obstrucción y drenaje del agua

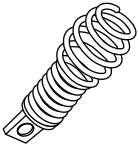

Cabezal Barrenador
Herramienta inicial para eliminar objetos sueltos

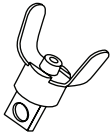

Cortador en Forma de C
Herramienta de acabado para obstrucciones de grasa

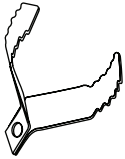

Cuchilla Punta de Lanza
Herramienta de acabado para limpieza de paredes de tuberías

Por preguntas técnicas, llame al 1-888-866-5797.

3491 Mission Oaks Blvd. | PO Box 6009 | Camarillo, CA 93011

http://www.harborfreight.com

HYDROSTAR™ DRAIN MONSTER

QUICK START GUIDE

50 FT. POWER FEED DRAIN CLEANER

68284

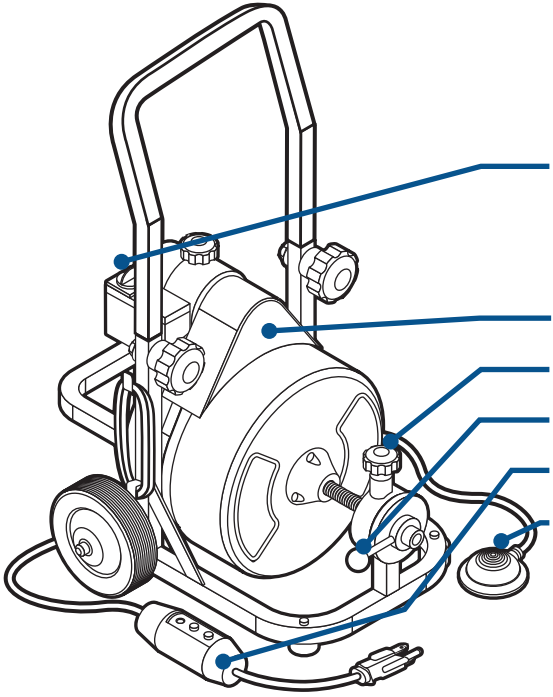

A. Rotation Switch

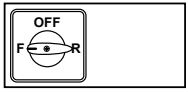

B. Belt Guard

C. Tension Knob

D. Feed Lever

E. Built-in GFCI

F. Foot Switch

NOTICE

20% Restocking Fee

on all drain cleaner returns

⚠WARNING

To prevent serious injury:

Read and understand user manual before set up and/or use.

21c

OPERATION

1. Wear water- and chemical-resistant gloves inside heavy-duty work gloves

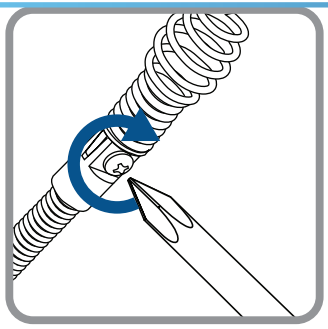

2. Install head

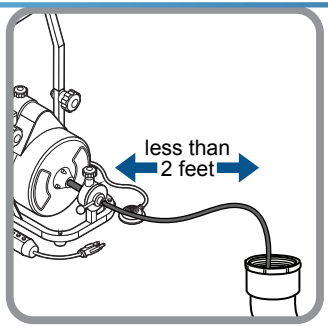

3. Position **within 2 feet** of drain opening

CAUTION **DO NOT PUT ROTATION SWITCH INTO REVERSE FOR MORE THAN A FEW SECONDS AT A TIME**
Reverse position is only to momentarily change direction to free jammed cable

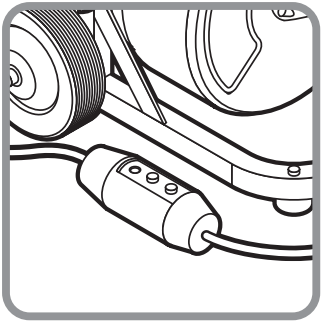

4. Plug in and press reset button on GFCI

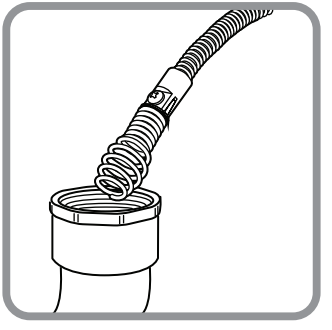

5. Insert into drain as far as possible

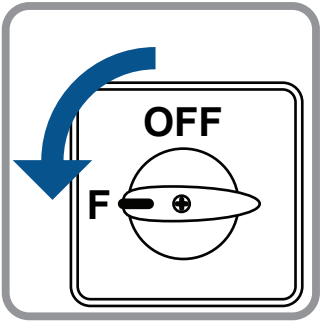

6. Set to forward

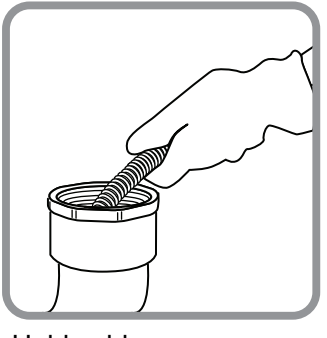

7. Hold cable

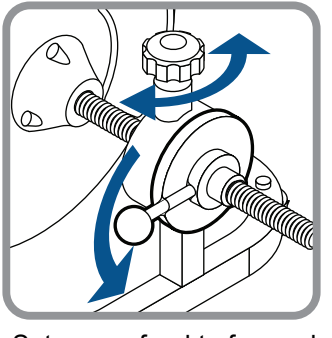

8. Set power feed to forward

9. Press foot switch

IMPORTANT – SEE TIPS ON BACK

TIPS

When the cable hits a blockage, retract the cable back and forth to clear the blockage.

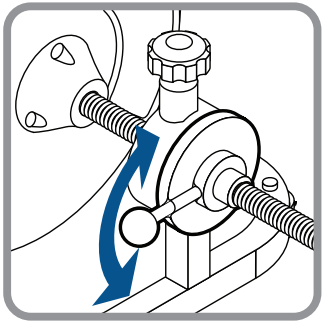

If the cable stops and tension builds, release foot switch, wait for tension to release, then pull cable back manually before proceeding.

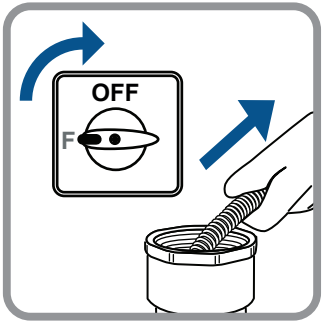

ACCESSORIES

Arrowhead
Starting tool for piercing stoppage and allowing water to drain

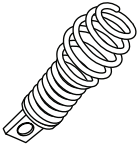

Boring Bulb Cutter
Tool for removing loose objects

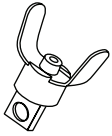

C-Cutter
Tool for grease stoppages

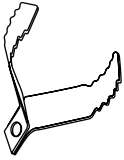

Side Cutter
Finishing tool for cleaning off pipe walls

For technical questions, please call 1-888-866-5797.

26541 Agoura Road | Calabasas, CA 91302

http://www.harborfreight.com